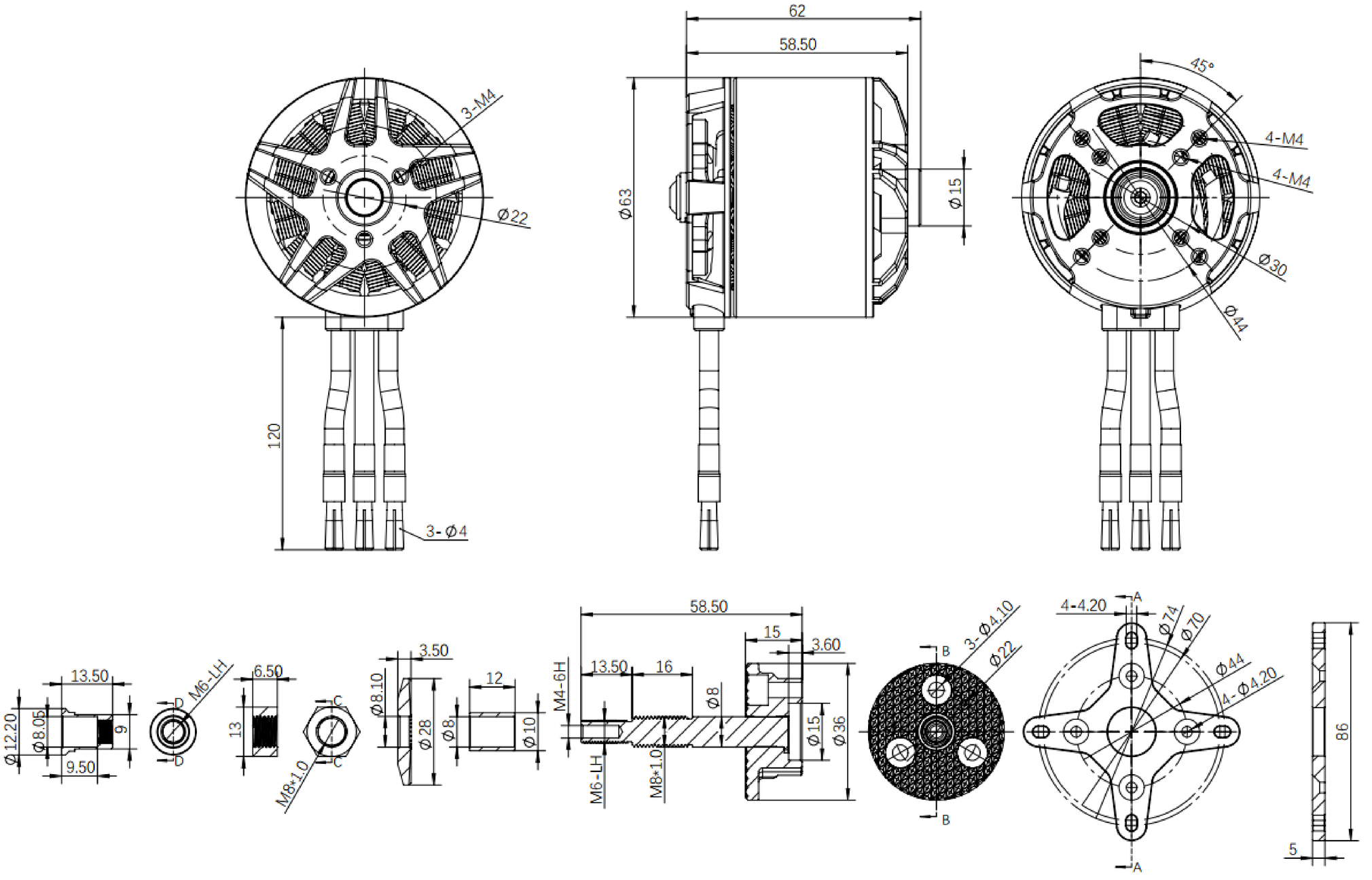
62
58.50
45°
3-M4
Ø22
Ø63
Ø15
4-M4
4-M4
Ø30
Ø44
120
3-Ø4
13.50
Ø12.20
Ø8.06
9
9.50
M6-LH
D
D
6.50
13
M8*1.0
C
C
3.50
Ø8.10
Ø28
12
Ø8
Ø10
58.50
15
3.60
M4-6H
13.50
16
Ø8
Ø15
Ø36
M6-LH
M8*1.0
B
B
3-Ø4.10
Ø22
4-4.20
A
A
Ø74
Ø70
Ø44
4-Ø4.20
86
5