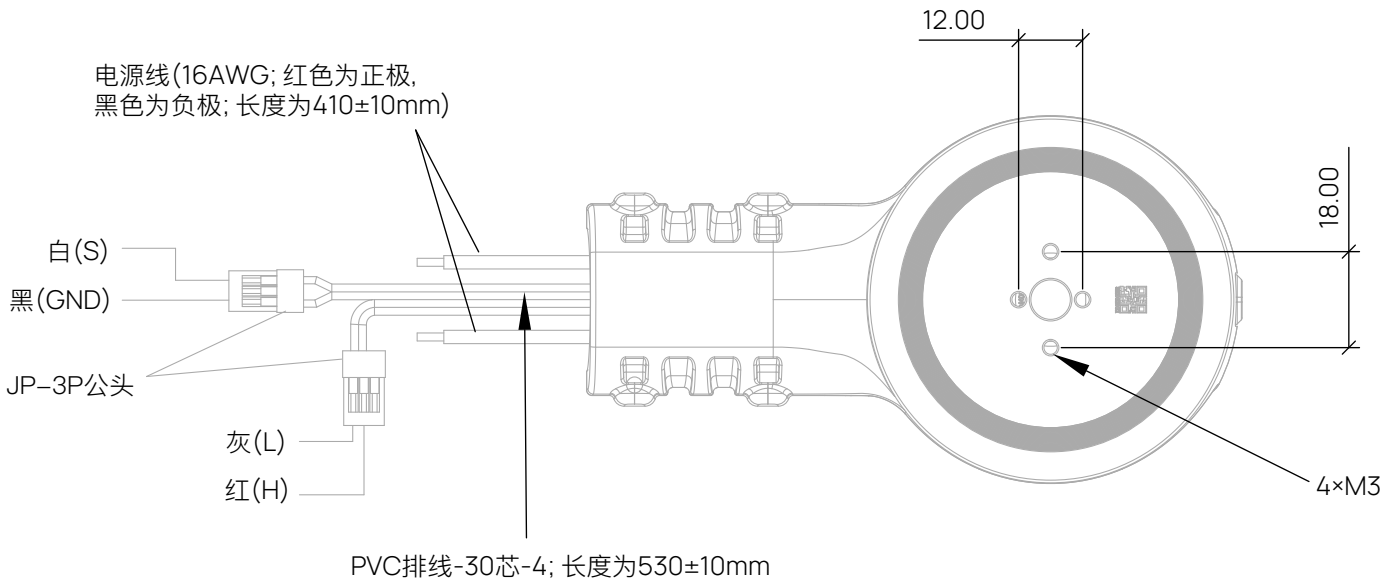
12.00
电源线(16AWG; 红色为正极,
黑色为负极; 长度为410±10mm)
18.00
白(S)
黑(GND)
JP-3P公头
灰(L)
红(H)
4×M3
PVC排线-30芯-4; 长度为530±10mm

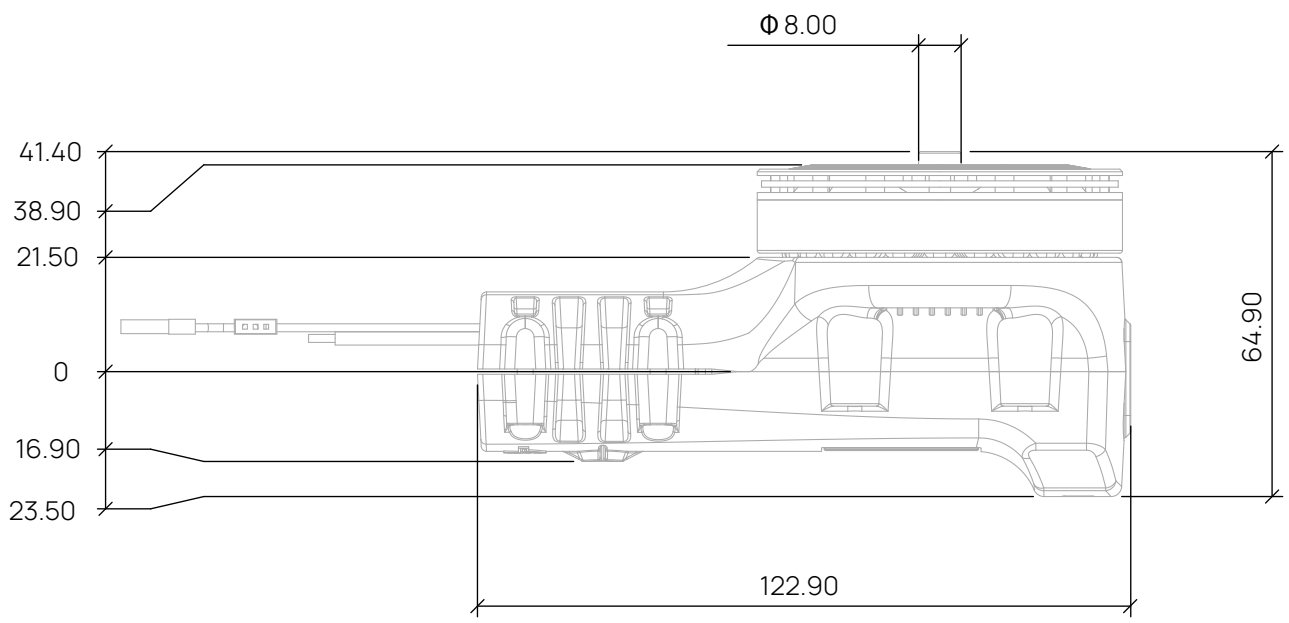
Φ 8.00
41.40
38.90
21.50
0
16.90
23.50
64.90
122.90

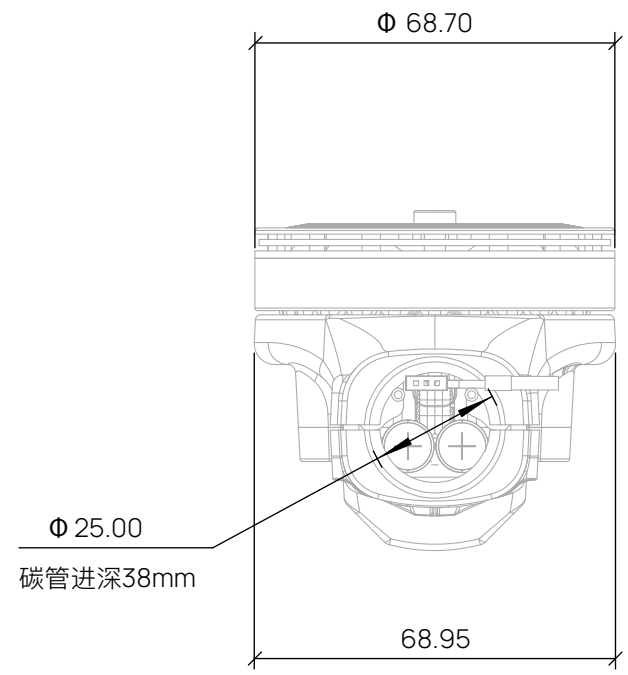
Φ 68.70
Φ 25.00
碳管进深38mm
68.95

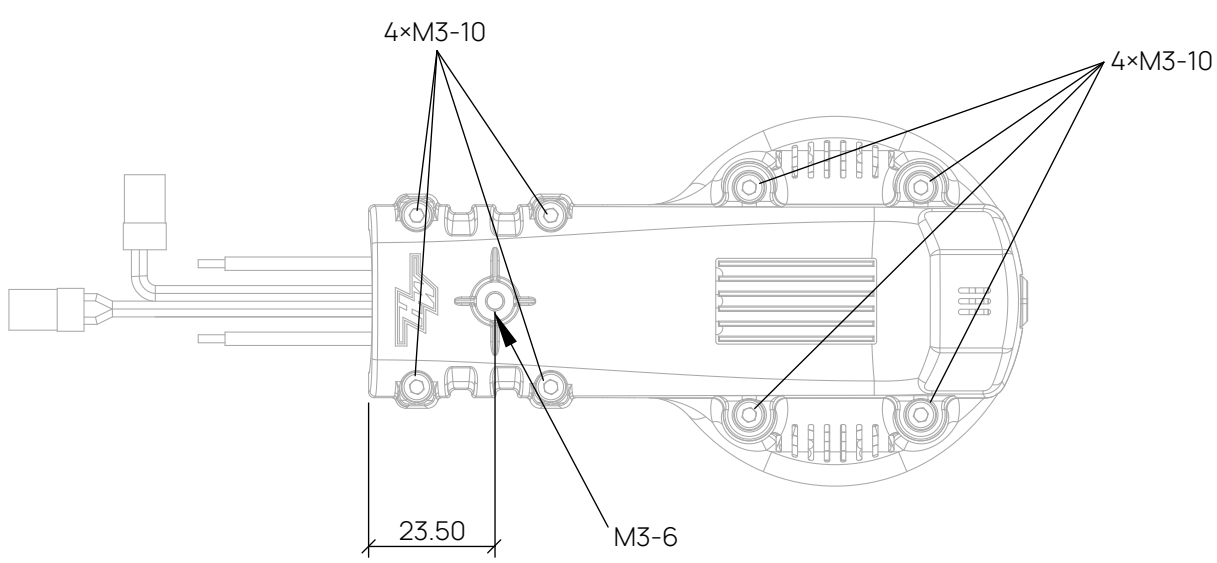
4×M3-10
4×M3-10
23.50
M3-6