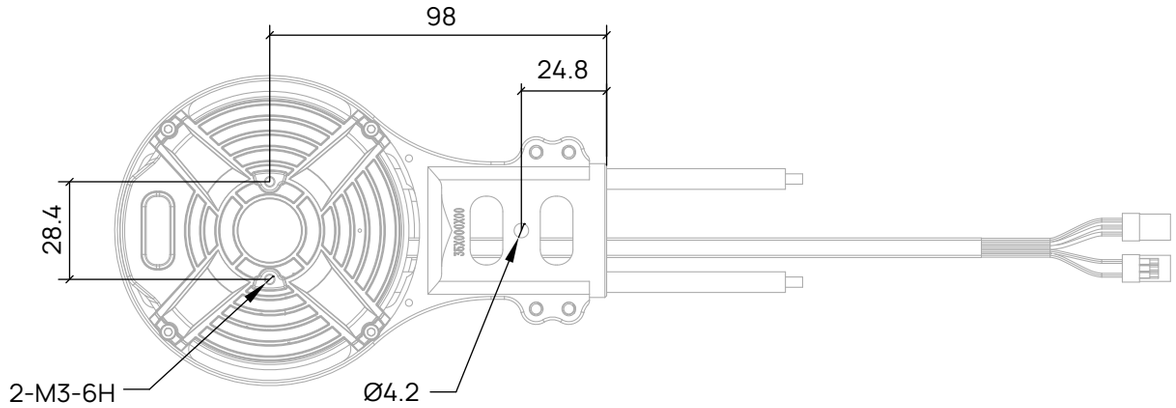
98
24.8
28.4
2-M3-6H
Ø4.2

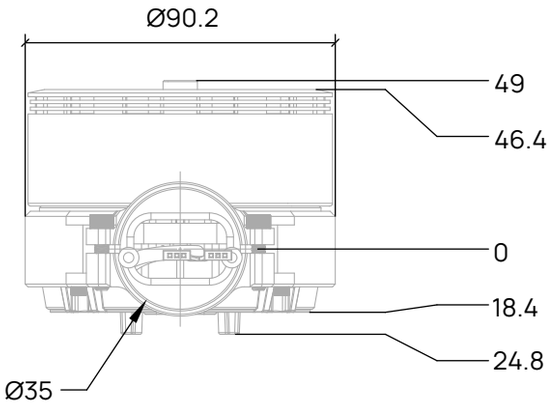
Ø90.2
49
46.4
0
18.4
24.8
Ø35

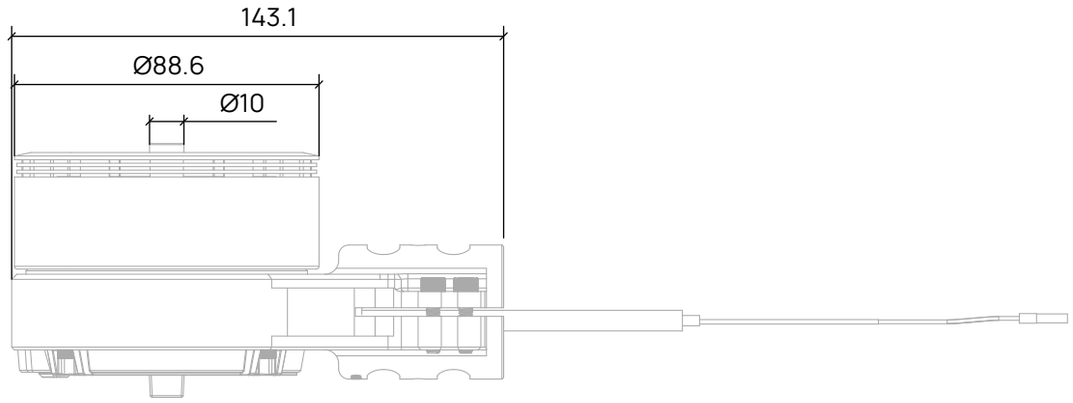
143.1
Ø88.6
Ø10

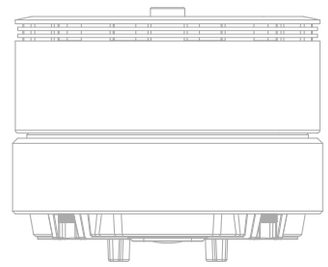

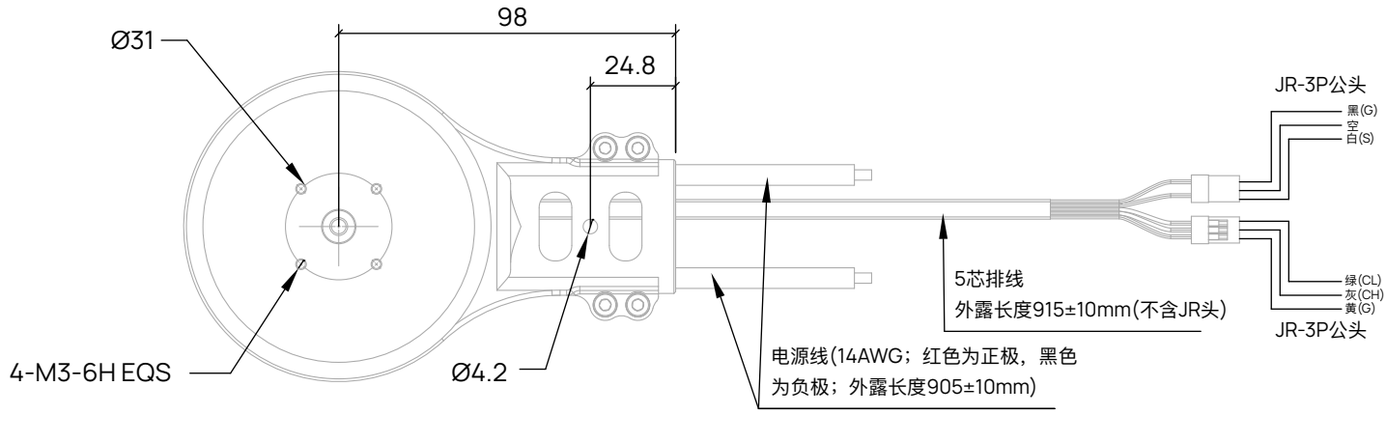
Ø31
98
24.8
JR-3P公头
黑(G)
空
白(S)
绿(CL)
灰(CH)
黄(G)
JR-3P公头
5芯排线
外露长度915±10mm(不含JR头)
4-M3-6H EQS
Ø4.2
电源线(14AWG；红色为正极，黑色
为负极；外露长度905±10mm)