MFP 22x7.0

技术参数 Specification

产品型号 Model	MFP 22x7.0	单支重量（含桨夹） Total weight (Including propeller adapter)	66 g
主要材质 Material of blade	碳纤维增强尼龙复合材料 Carbon fiber reinforced nylon	表面工艺 Surface technics	哑光晒纹 Matte texture
桨夹材质 Material of Props adapter	铝合金 Aluminium alloy	使用环境温度 Operating temperature	-30℃~65 ℃
存储温度 Storage temperature	-10℃~45 ℃	存储湿度 Storage humidness	≤85 %
极限拉力 Max thrust	11.0 kg	常用拉力范围 Recommended thrust	2.0~5.0 kg
最佳转速范围 Recommended RPM range	3000~4500 RPM	推荐最大转速 Max RPM	6700 RPM
直桨/折叠桨 Non-folding/Folding	折叠桨 Folding propeller	桨根端面到桨尖的长度 Blade Length（end of root to tip）	273.5 mm

尺寸图 Dimension Figure

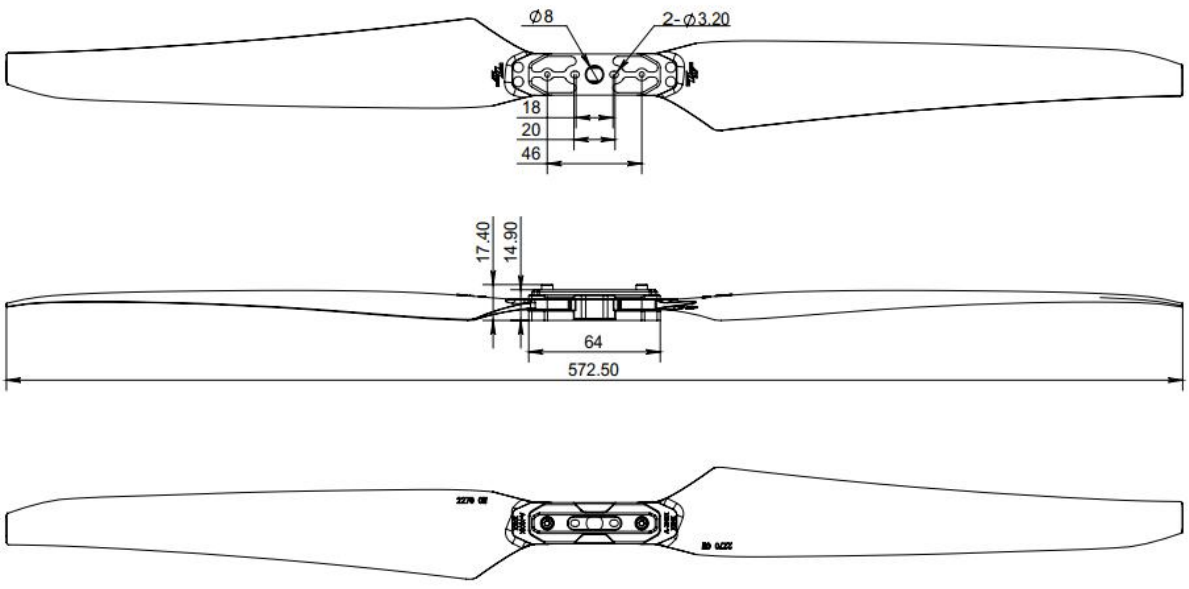

转速、拉力、扭矩测试数据 Speed, thrust and torque test data

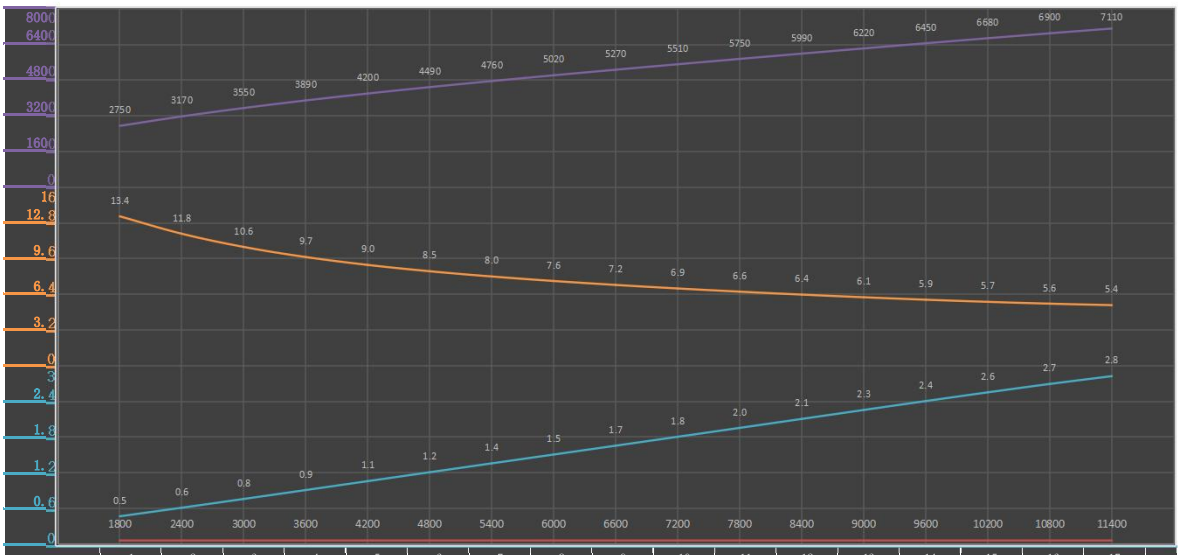

	1	2	3	4	5	6	7	8	9	10	11	12	13	14	15	16	17
拉力(g)	1800	2400	3000	3600	4200	4800	5400	6000	6600	7200	7800	8400	9000	9600	10200	10800	11400
转速(RPM)	2750	3170	3550	3890	4200	4490	4760	5020	5270	5510	5750	5990	6220	6450	6680	6900	7110
力效(g/W)	13.4	11.8	10.6	9.7	9	8.5	8	7.6	7.2	6.9	6.6	6.4	6.1	5.9	5.7	5.6	5.4
扭矩(N·m)	0.5	0.6	0.8	0.9	1.1	1.2	1.4	1.5	1.7	1.8	2	2.1	2.3	2.4	2.6	2.7	2.8