MFP 30x11

技术参数 Specification

产品型号 Model	MFP 30x11	单片重量 Single blade weight	51.6 g
主要材质 Material of blade	碳纤维增强尼龙复合材料 Carbon fiber reinforced nylon	单支重量（含桨夹） Total weight (Including propeller adapter)	188 g
桨夹材质 Material of propeller adapter	铝合金 Aluminium alloy	使用环境温度 Operating temperature	-20~50 ℃
存储温度 Storage temperature	-10~40 ℃	存储湿度 Storage humidness	≤85 %
最佳转速范围 Recommended RPM range	1600~3500 RPM	常用拉力范围 Recommended thrust	2.0~10.0 kg
推荐最大转速 Max RPM	4050 RPM	极限拉力 Max thrust	15.0 kg
直桨/折叠桨 Non-folding/Folding	折叠桨 Folding propeller	推荐搭配动力 Recommended motors of HOBBYWING	X8
桨根端面到桨尖的长度 Blade Length（end of root to tip）	359 mm		

尺寸图 Dimension Figure

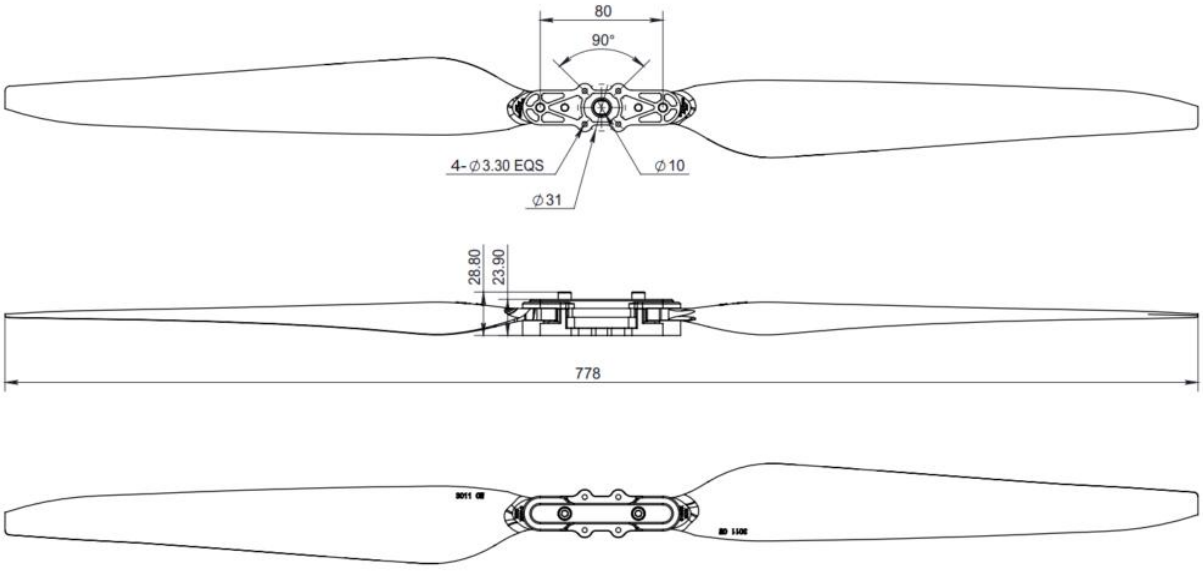

转速、拉力、扭矩测试数据（46V） Speed, thrust and torque test data (46V)

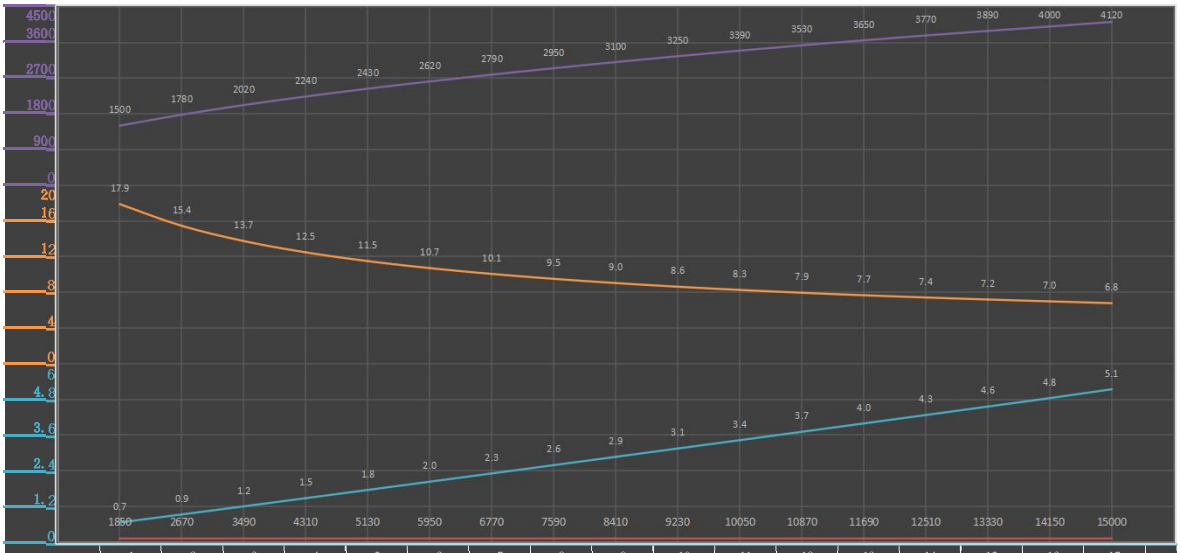

	1	2	3	4	5	6	7	8	9	10	11	12	13	14	15	16	17
拉力(g)	1850	2670	3490	4310	5130	5950	6770	7590	8410	9230	10050	10870	11690	12510	13330	14150	15000
转速(RPM)	1500	1780	2020	2240	2430	2620	2790	2950	3100	3250	3390	3530	3650	3770	3890	4000	4120
力效(g/W)	17.9	15.4	13.7	12.5	11.5	10.7	10.1	9.5	9	8.6	8.3	7.9	7.7	7.4	7.2	7	6.8
扭矩(N·m)	0.7	0.9	1.2	1.5	1.8	2	2.3	2.6	2.9	3.1	3.4	3.7	4	4.3	4.6	4.8	5.1