MFP 24x8.0

技术参数 Specification

产品型号 Model	MFP 24x8.0	单片重量 Single blade weight	33.5 g
主要材质 Material of blade	碳纤维增强尼龙复合材料 Carbon fiber reinforced nylon	单支重量（含桨夹） Total weight (Including propeller adapter)	107 g
桨夹材质 Material of propeller adapter	铝合金 Aluminium alloy	使用环境温度 Operating temperature	-20~50 ℃
存储温度 Storage temperature	-10~40 ℃	存储湿度 Storage humidness	≤85 %
最佳转速范围 Recommended RPM range	3200~4000 RPM	常用拉力范围 Recommended thrust	4.0~6.0 kg
推荐最大转速 Max RPM	5700 RPM	极限拉力 Max thrust	12.5 kg
直桨/折叠桨 Non-folding/Folding	折叠桨 Folding propeller	推荐搭配动力 Recommended motors of HOBBYWING	X6 Plus
桨根端面到桨尖的长度 Blade Length（end of root to tip）	294.5 mm		

尺寸图 Dimension Figure

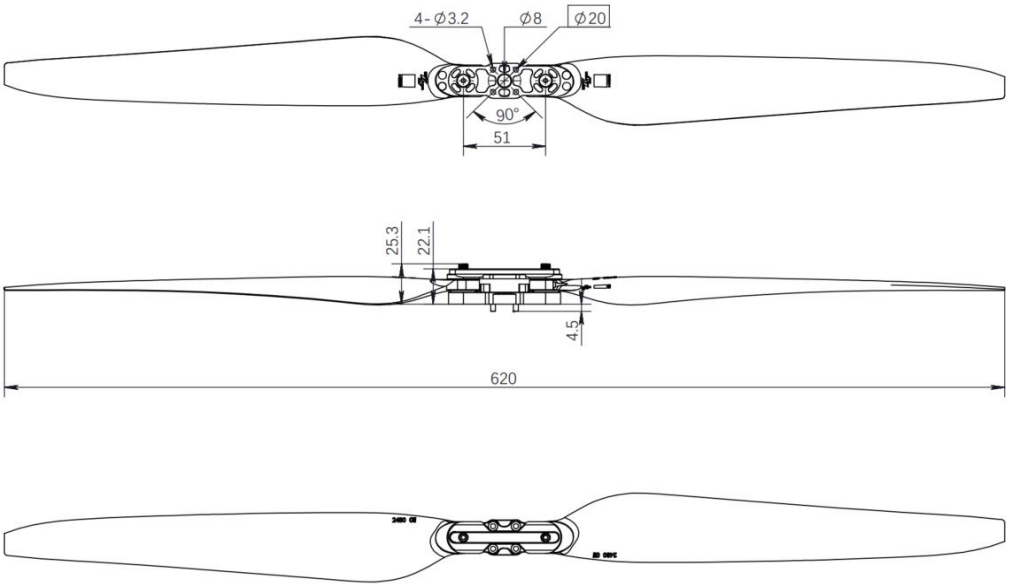

转速、拉力、扭矩测试数据（46V） Speed, thrust and torque test data (46V)

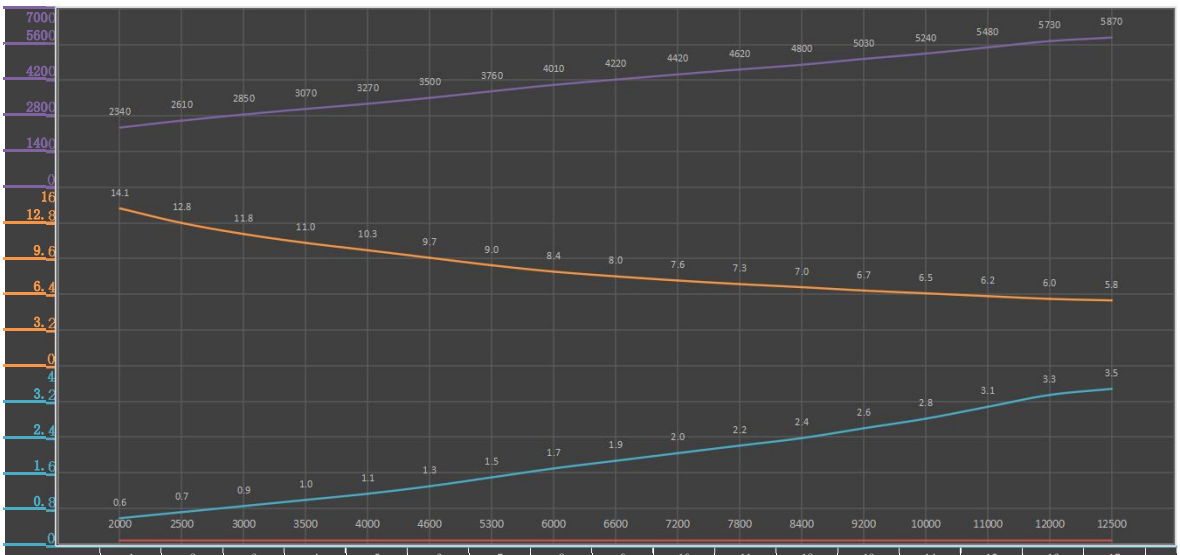

	1	2	3	4	5	6	7	8	9	10	11	12	13	14	15	16	17
拉力(g)	2000	2500	3000	3500	4000	4600	5300	6000	6600	7200	7800	8400	9200	10000	11000	12000	12500
转速(RPM)	2340	2610	2850	3070	3270	3500	3760	4010	4220	4420	4620	4800	5030	5240	5480	5730	5870
力效(g/W)	14.1	12.8	11.8	11	10.3	9.7	9	8.4	8	7.6	7.3	7	6.7	6.5	6.2	6	5.8
扭矩(N·m)	0.6	0.7	0.9	1	1.1	1.3	1.5	1.7	1.9	2	2.2	2.4	2.6	2.8	3.1	3.3	3.5