MFP 56x20

技术参数 Specification

产品型号 Model	MFP 56x20	单片重量 Single blade weight	293 g
主要材质 Material of blade	碳纤维增强尼龙复合材料 Carbon fiber reinforced nylon	单支重量（含桨夹） Total weight (Including propeller adapter)	811 g
桨夹材质 Material of propeller adapter	铝合金 Aluminium alloy	使用环境温度 Operating temperature	-20~50 ℃
存储温度 Storage temperature	-10~40 ℃	存储湿度 Storage humidness	≤85 %
最佳转速范围 Recommended RPM range	1000~2000 RPM	常用拉力范围 Recommended thrust	10.0~ 40.0 kg
推荐最大转速 Max RPM	2400 RPM	极限拉力 Max thrust	59.0 kg
直桨/折叠桨 Non-folding/Folding	折叠桨 Folding propeller	推荐搭配动力 Recommended motors of HOBBYWING	X13
桨根端面到桨尖的长度 Blade Length（end of root to tip）	686.7 mm		

尺寸图 Dimension Figure

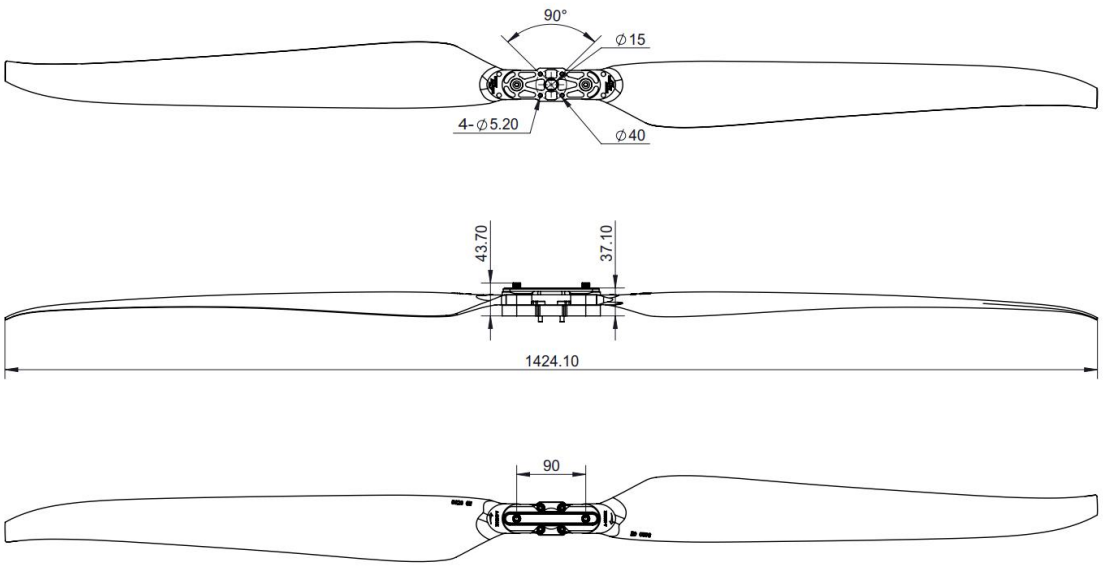

转速、拉力、扭矩测试数据（69V） Speed, thrust and torque test data (69V)

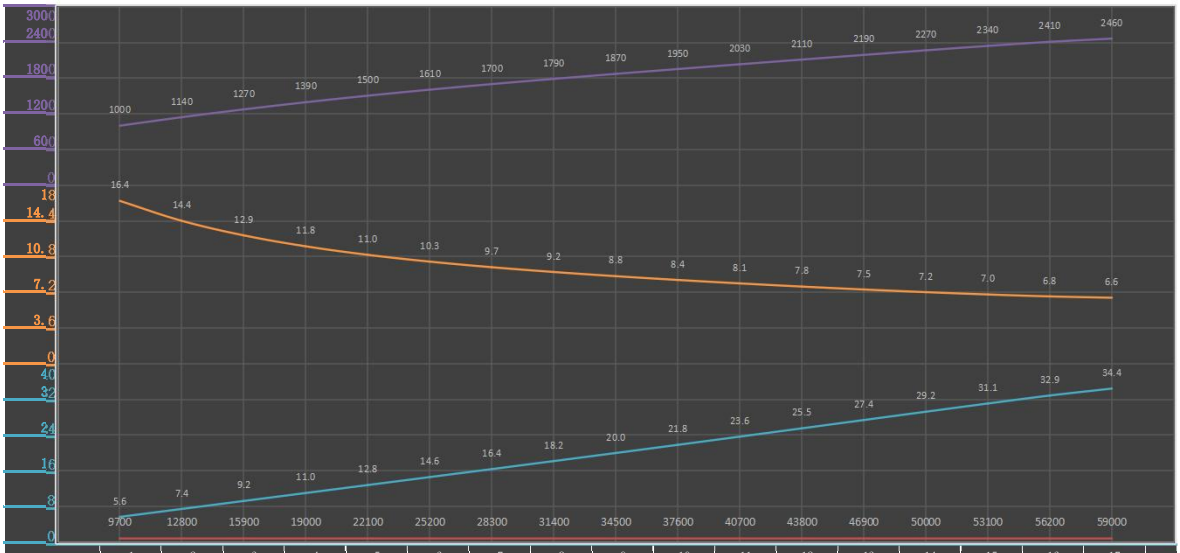

	1	2	3	4	5	6	7	8	9	10	11	12	13	14	15	16	17
拉力(g)	9700	12800	15900	19000	22100	25200	28300	31400	34500	37600	40700	43800	46900	50000	53100	56200	59000
转速(RPM)	1000	1140	1270	1390	1500	1610	1700	1790	1870	1950	2030	2110	2190	2270	2340	2410	2460
力效(g/W)	16.4	14.4	12.9	11.8	11	10.3	9.7	9.2	8.8	8.4	8.1	7.8	7.5	7.2	7	6.8	6.6
扭矩(N·m)	5.6	7.4	9.2	11	12.8	14.6	16.4	18.2	20	21.8	23.6	25.5	27.4	29.2	31.1	32.9	34.4