MFP 30x11S

技术参数 Specification

产品型号 Model	MFP 30x11S	单片重量 Single blade weight	54.5 g
主要材质 Material of blade	碳纤维增强尼龙复合材料 Carbon fiber reinforced nylon	单支重量（含桨夹） Total weight (Including propeller adapter)	193 g
桨夹材质 Material of propeller adapter	铝合金 Aluminium alloy	使用环境温度 Operating temperature	-20~50 ℃
存储温度 Storage temperature	-10~40 ℃	存储湿度 Storage humidness	≤85 %
最佳转速范围 Recommended RPM range	2100~3500 RPM	常用拉力范围 Recommended thrust	4.0~12.0 kg
推荐最大转速 Max RPM	4050 RPM	极限拉力 Max thrust	17.0 kg
直桨/折叠桨 Non-folding/Folding	折叠桨 Folding propeller	推荐搭配动力 Recommended motors of HOBBYWING	X8 G2
桨根端面到桨尖的长度 Blade Length（end of root to tip）	362 mm		

尺寸图 Dimension Figure

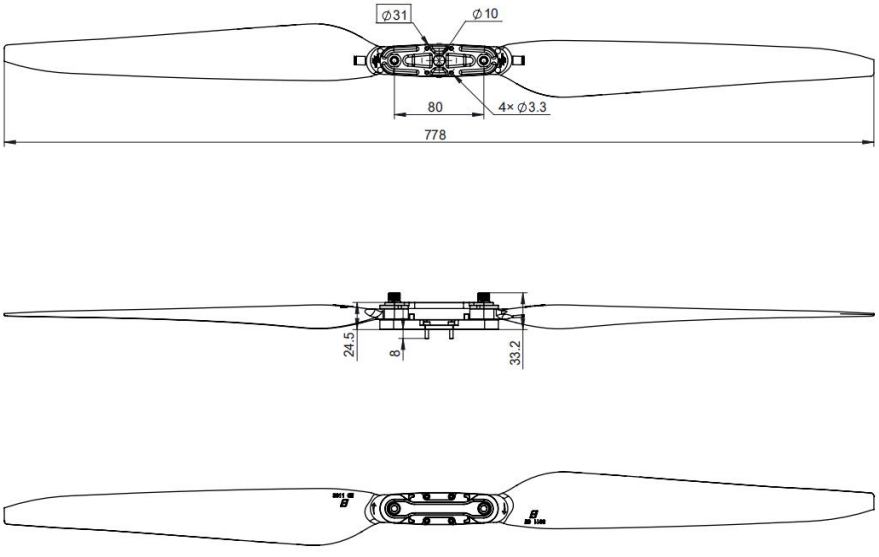

转速、拉力、扭矩测试数据 （54V） Speed, thrust and torque test data (54V)

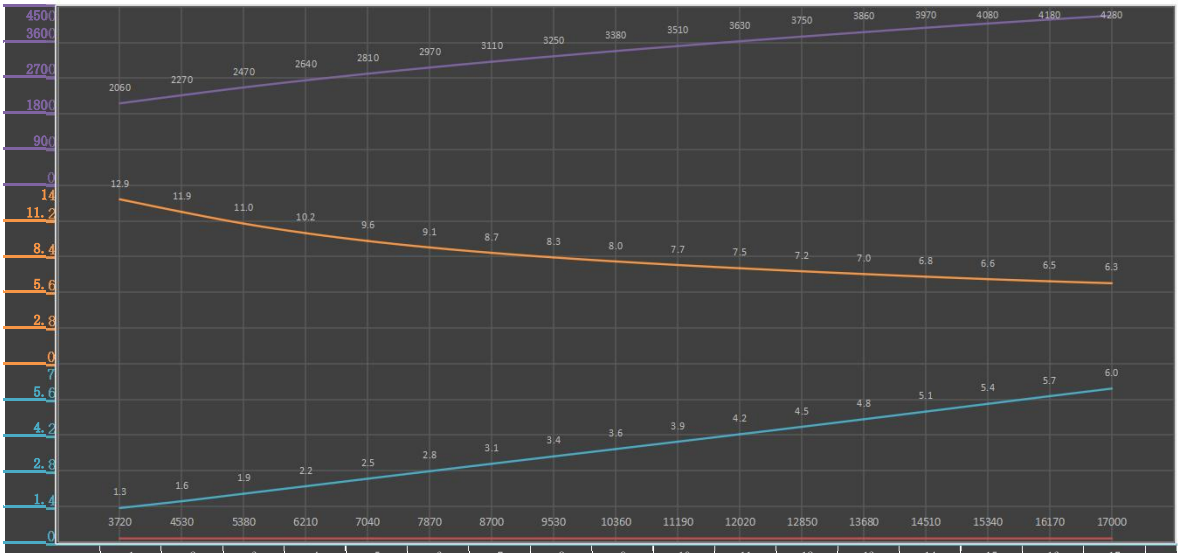

	1	2	3	4	5	6	7	8	9	10	11	12	13	14	15	16	17
拉力(g)	3720	4530	5380	6210	7040	7870	8700	9530	10360	11190	12020	12850	13680	14510	15340	16170	17000
转速(RPM)	2060	2270	2470	2640	2810	2970	3110	3250	3380	3510	3630	3750	3860	3970	4080	4180	4280
力效(g/W)	12.9	11.9	11	10.2	9.6	9.1	8.7	8.3	8	7.7	7.5	7.2	7	6.8	6.6	6.5	6.3
扭矩(N·m)	1.3	1.6	1.9	2.2	2.5	2.8	3.1	3.4	3.6	3.9	4.2	4.5	4.8	5.1	5.4	5.7	6